ISTRUZIONI DI MONTAGGIO

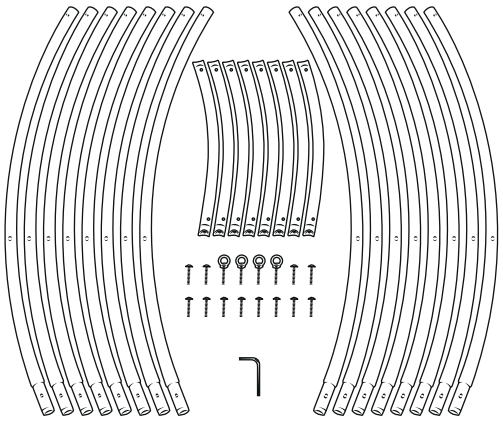

si consiglia l'uso di
guanti protettivi

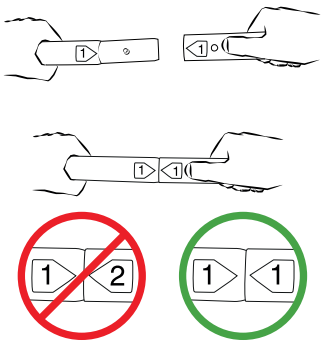

unire tra loro i componenti
associando i numeri tra loro

1

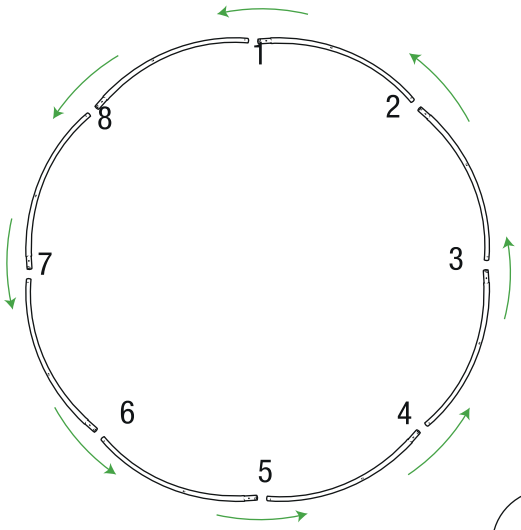

2

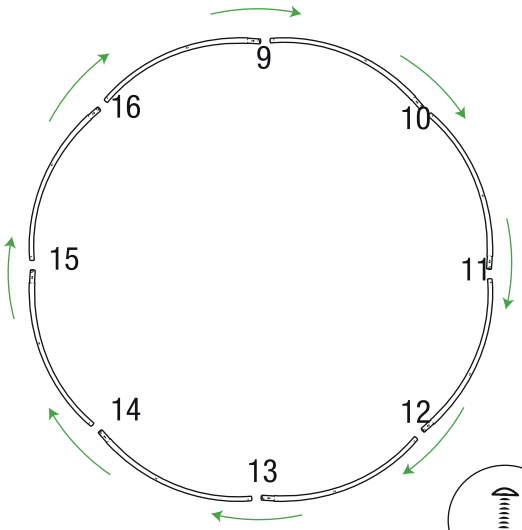

3

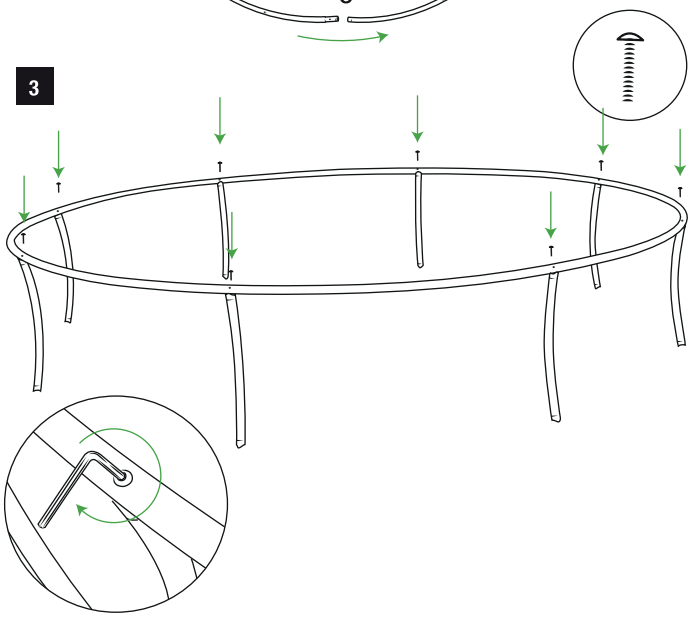

4

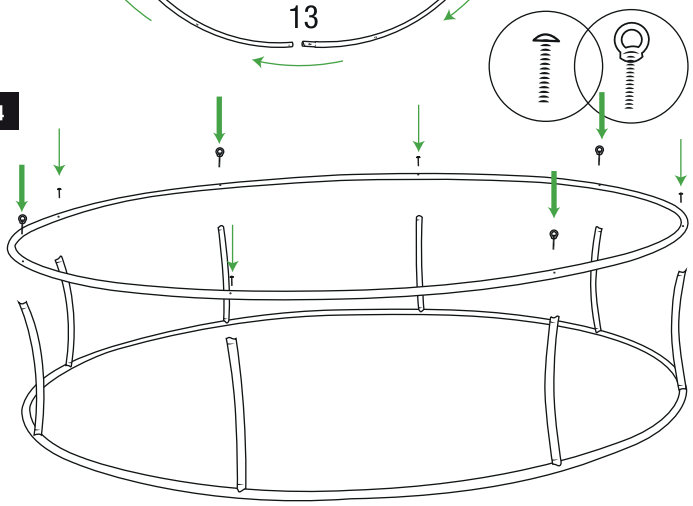

youtube.com/StudioStandsSrl
per il video tutorial di montaggio

APPENDIMENTO CIRCOLARE

STUDIOSTANDS.it®
soluzioni espositive & stampa digitale

1

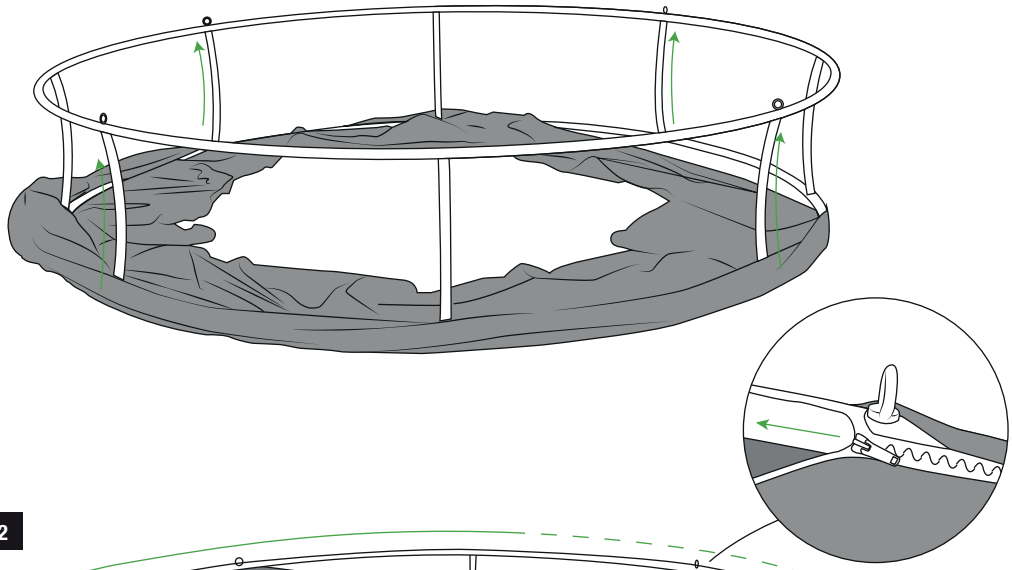

2

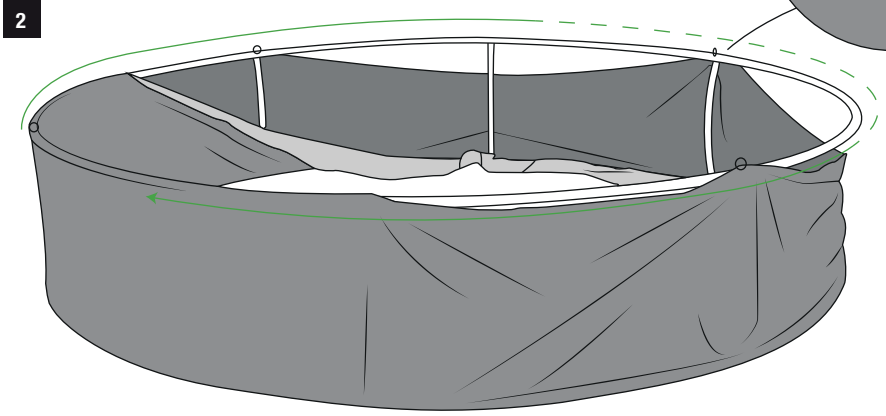

3

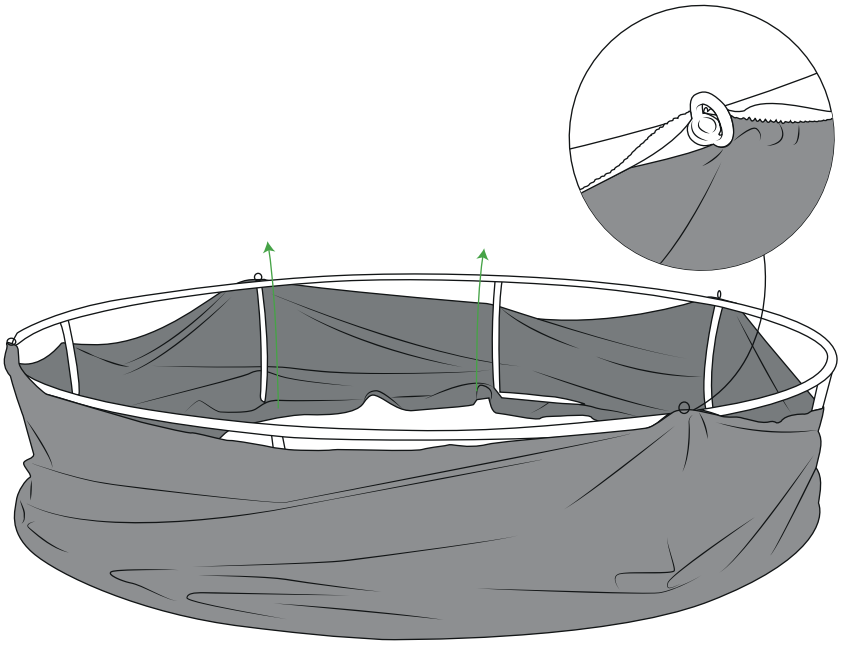

APPENDIMENTO CIRCOLARE

STUDIOSTANDS.it®
soluzioni espositive & stampa digitale