POP-UP LED
ISTRUZIONI DI MONTAGGIO

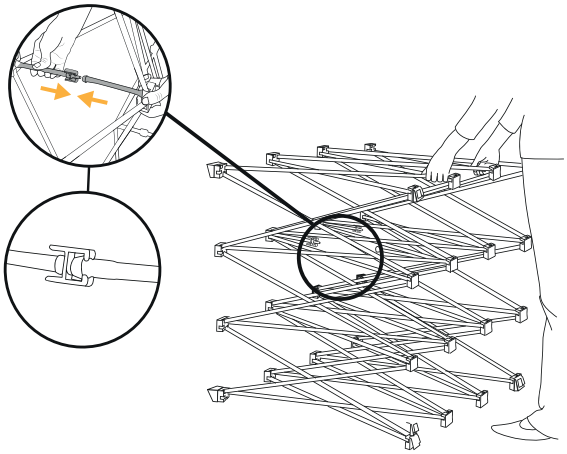

1

Aprire la struttura e bloccarla in posizione unendo i ganci tra loro

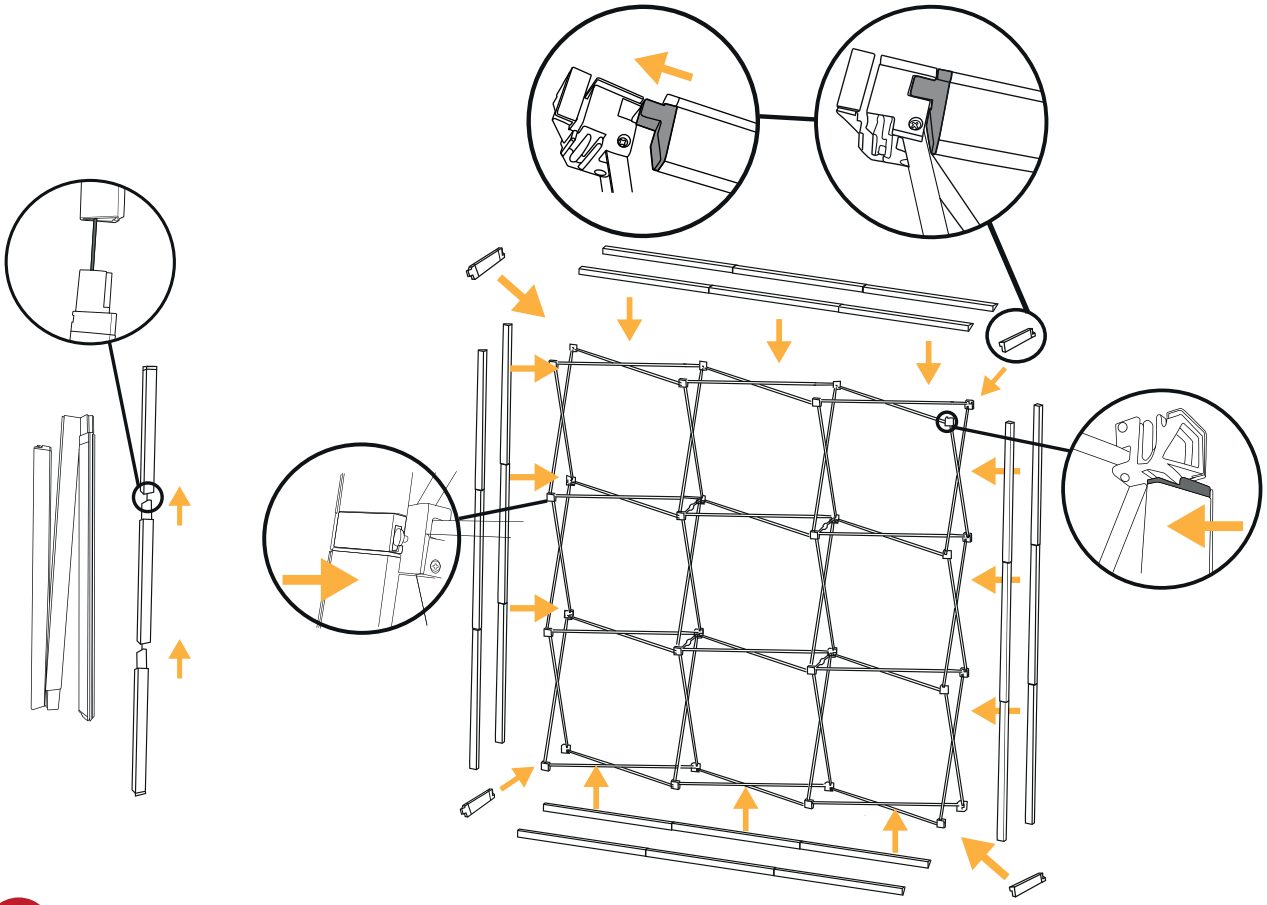

2 Comporre i profili sagomati e applicarli alla struttura

GUARDA IL VIDEO TUTORIAL
youtube.com/studioStandsSrl

STUDIOSTANDS.it®
soluzioni espositive & stampa digitale

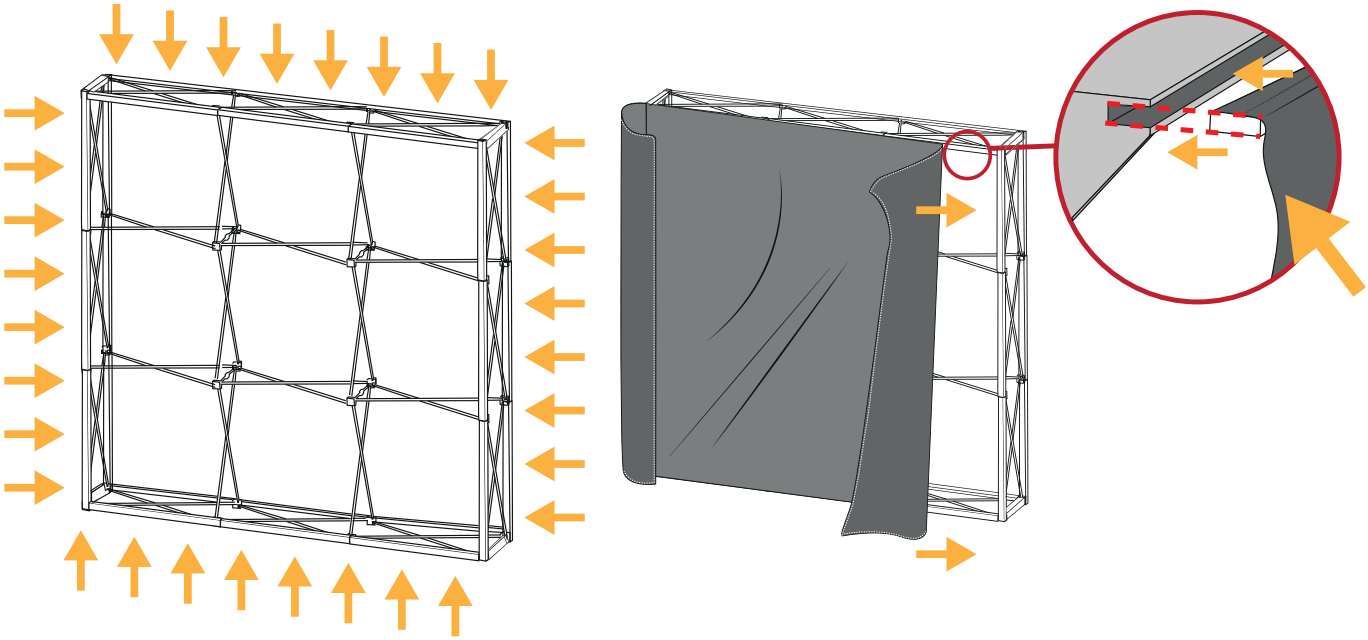

3 Applicare la stampa alla struttura inserendo il profilo in silicone nell'apposita sagomatura

INGOMBRO STRUTTURE

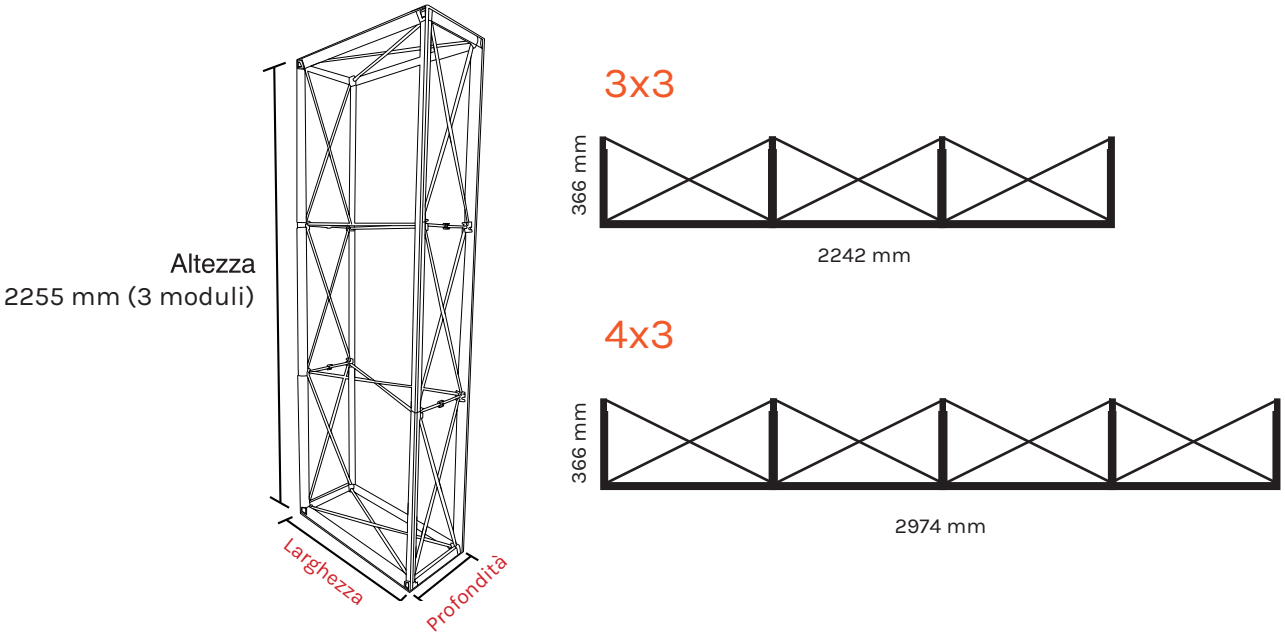

POP-UP LED
ISTRUZIONI DI MONTAGGIO

STUDIOSTANDS.it®
soluzioni espositive & stampa digitale

INFO FILE

Formati:
.eps .pdf .jpg .tiff
Profilo colore:
CMYK
Immagini:
incluse all'interno del file ad almeno 100dpi di risoluzione in scala 1:1 o 1000dpi per esecutivi in scala 1:10
Font/caratteri:
convertiti in tracciati
Tracciato fustella:
Mantenere SOLO il tracciato più esterno - tutti gli altri tracciati vanno rimossi
Crocini di taglio/registro/barre colore/info file:
NON inserire all'interno del file

ABBONDANZA

TAGLIO

MARGINE SICUREZZA
(Non posizionare contenuti importanti oltre questo margine)

STUDIOSTANDS.it®
soluzioni espositive & stampa digitale

TEMPLATE IN SCALA 1:1

versione 3x3 con fissaggio silicone

vedere pag.2 per le info file

STUDIOSTANDS.it®
soluzioni espositive & stampa digitale

2355mm

TEMPLATE IN SCALA 1:1
versione 4x3 moduli
vedere pag.2 per le info file

3736mm

STUDIOSTANDS.it®
soluzioni espositive & stampa digitale