DESK CIRCOLARE SMALL
ISTRUZIONI DI MONTAGGIO

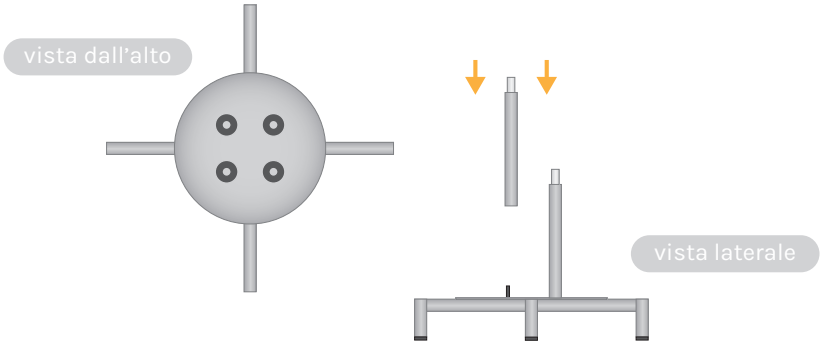

1. Applicare i tubolari di alluminio alla base seguendo l'ordine degli adesivi numerati

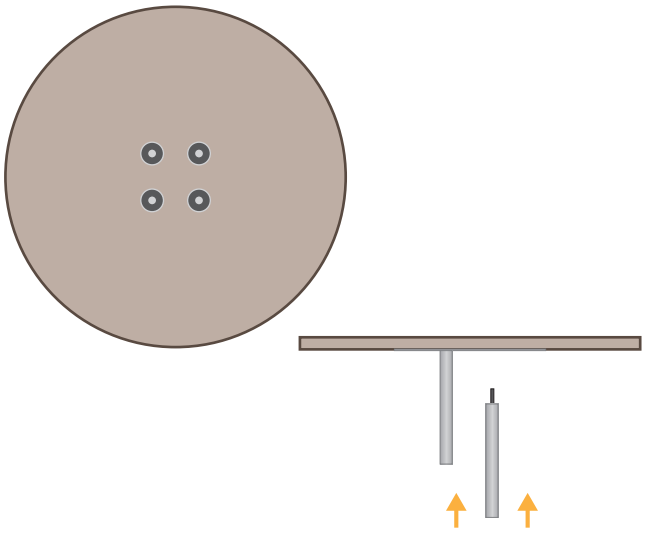

2. Avvitare i tubolari al piano d'appoggio seguendo l'ordine degli adesivi numerati

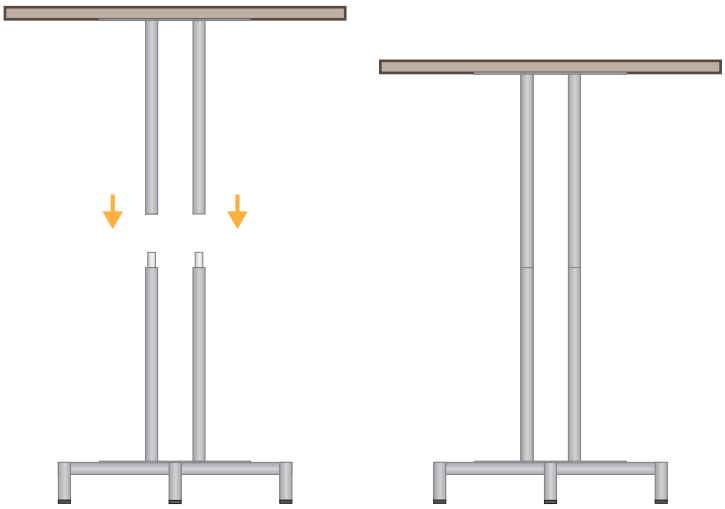

3. Unire ad incastro il piano d'appoggio alla base

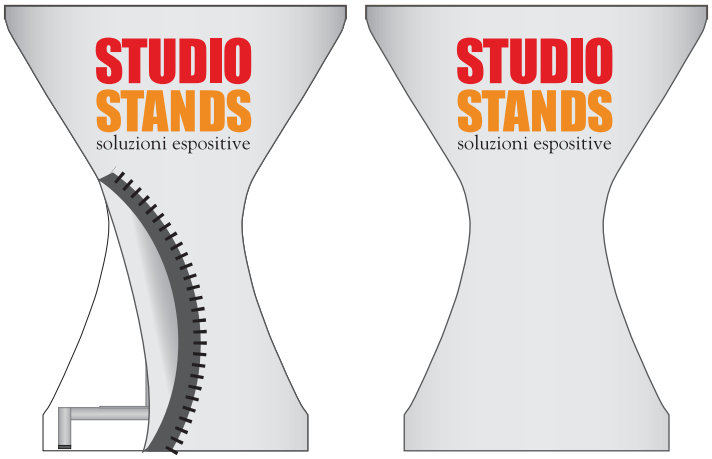

4. Applicare la stampa a "calza" e chiudere la cerniera

* Il montaggio di Desk Circolare Big non necessita di istruzioni, questa versione infatti si apre semplicemente a compasso.

GUARDA IL VIDEO TUTORIAL
youtube.com/studioStandsSrl

STUDIOSTANDS.it®
soluzioni espositive & stampa digitale

INFO FILE

FORMATI:
.eps .pdf .jpg .tiff

PROFILO COLORE:
CMYK

IMMAGINI:
incluse all'interno del file ad almeno 100dpi di risoluzione in scala 1:1 o 1000dpi per esecutivi in scala 1:10

FONT/CARATTERI:
convertiti in tracciati

TRACCIATO FUSTELLA:
Mantenere SOLO il tracciato più esterno - tutti gli altri tracciati vanno rimossi

CROCINI DI TAGLIO/REGISTRO/BARRE COLORE/INFO FILE:
NON inserire all'interno del file

ABBONDANZA

TAGLIO

MARGINE SICUREZZA
(Non posizionare contenuti importanti oltre questo margine)

STUDIOSTANDS.it®
soluzioni espositive & stampa digitale

TEMPLATE IN SCALA 1:1

vedere pag.2 per le info file

DESK CIRCOLARE SMALL
corpo

(4 pezzi necessari ogni banchetto)

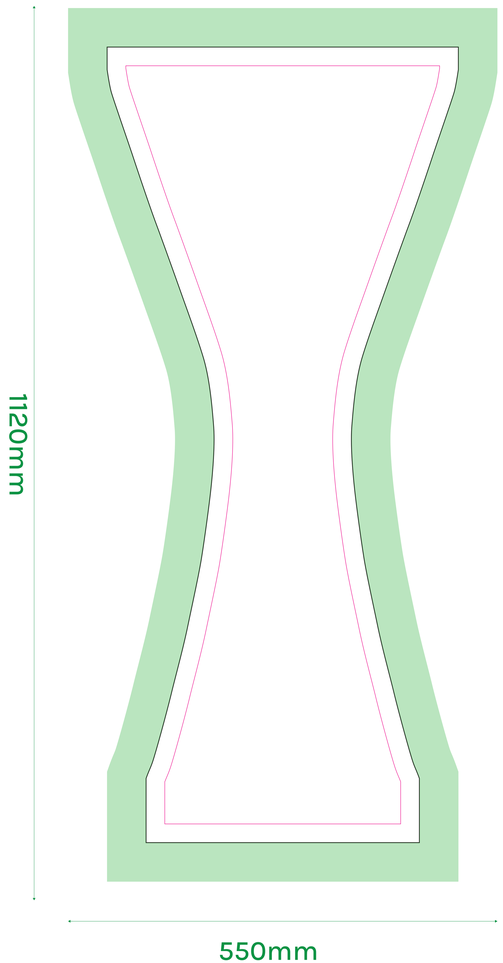

DESK CIRCOLARE SMALL
piano d’appoggio

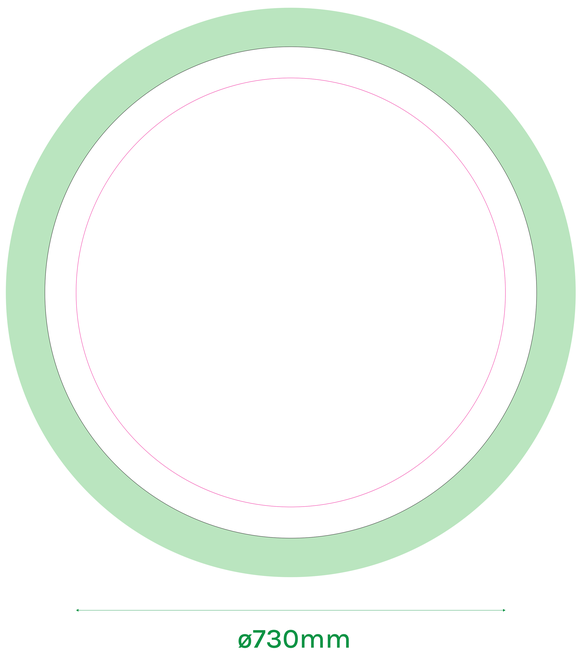

DESK CIRCOLARE SMALL
base

(non visibile - se non fornito verrà realizzato in tessuto neutro)

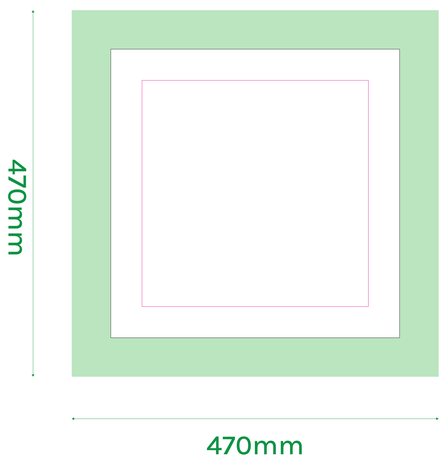

STUDIOSTANDS.it®
soluzioni espositive & stampa digitale

TEMPLATE IN SCALA 1:1

vedere pag.2 per le info file

DESK CIRCOLARE BIG corpo

(2 pezzi necessari ogni banchetto)

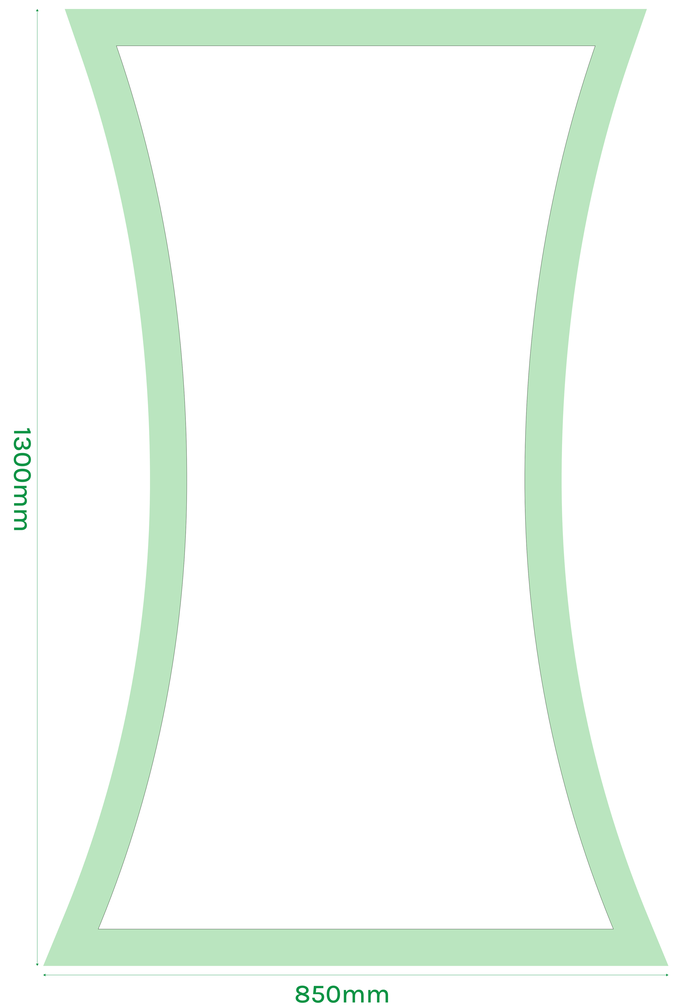

DESK CIRCOLARE BIG corpo

(2 pezzi necessari ogni banchetto)

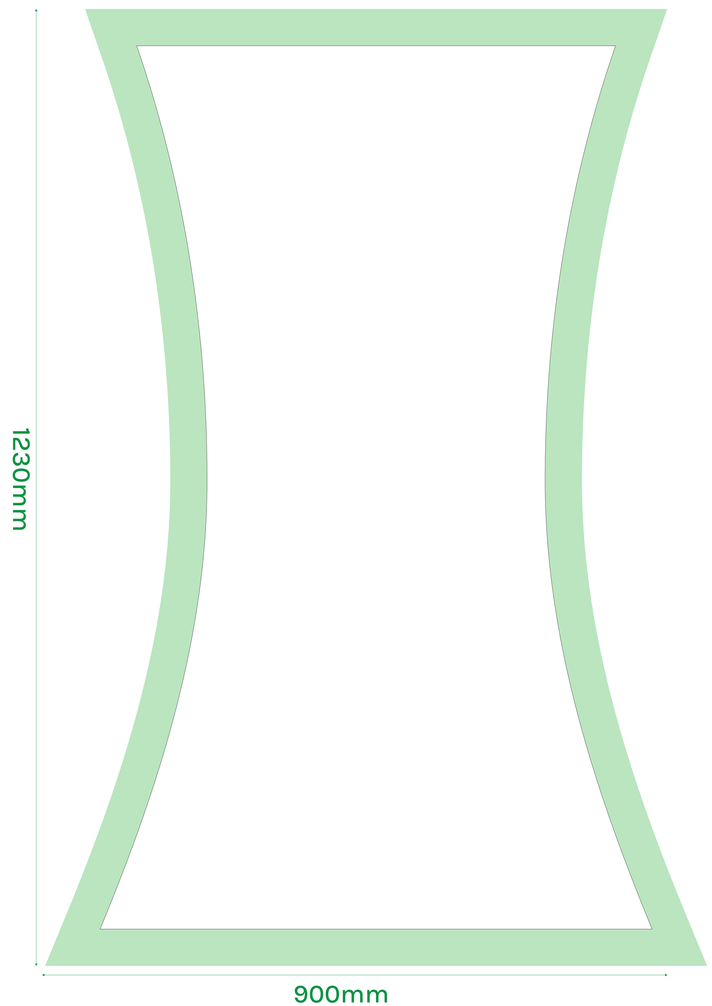
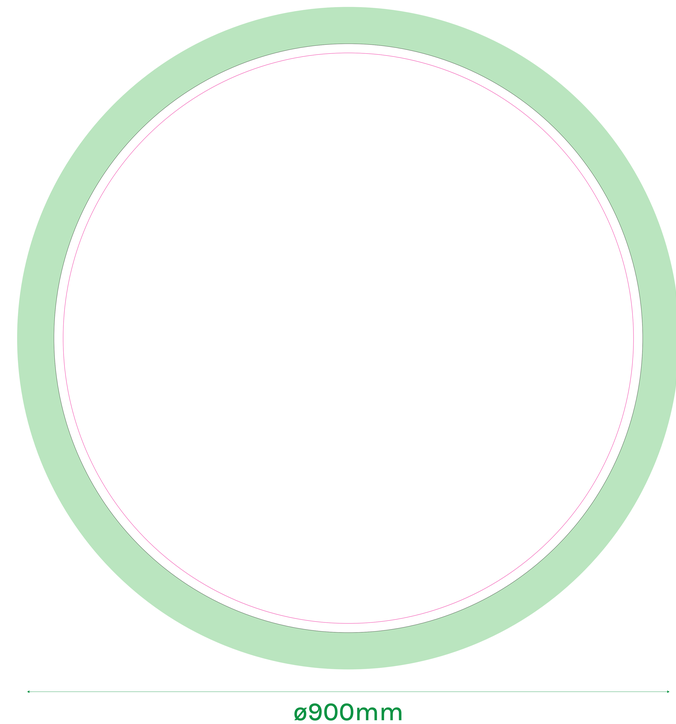
DESK CIRCOLARE BIG top