TEXTILE FRAME - LUX
ISTRUZIONI DI MONTAGGIO

LATERALE

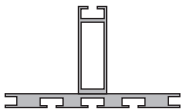

FRONTALE

RACCORDI

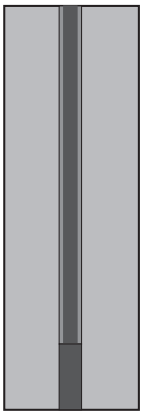

SUPERIORE

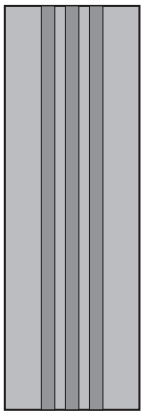

INFERIORE

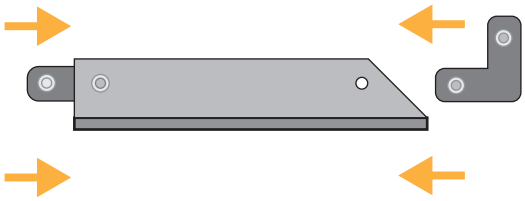

1. Inserire il raccordo nel profilo fino a far scattare il fermo a pulsante

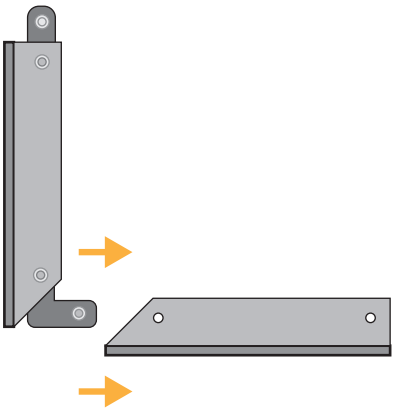

2. Proseguire l'assemblaggio della struttura nella medesima modalità

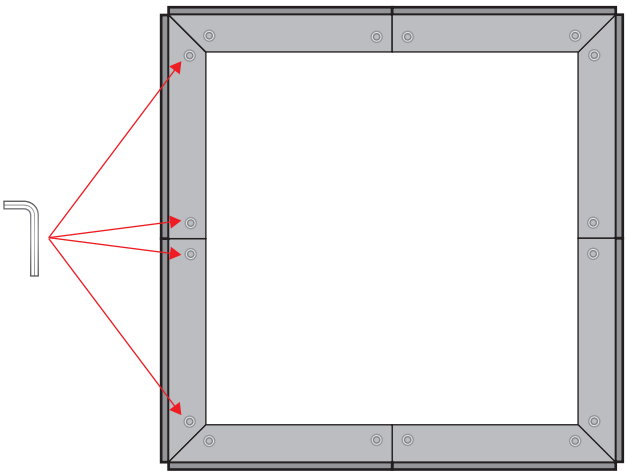

3. Una volta composta la struttura bloccare il fissaggio agendo con la brugola in dotazione

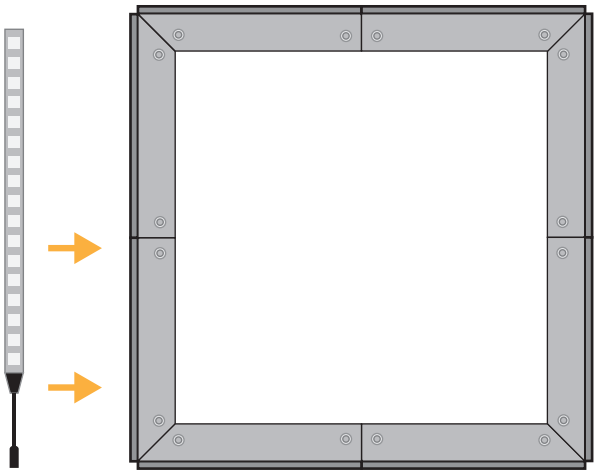

4. Applicare in LED alla cornice interna dell'espositore, facendo fuoriuscire il cavo di alimentazione dal foro predisposto.

- Attenzione - il tipo di LED forniti può variare a seconda del tipo di configurazione scelto

GUARDA IL VIDEO TUTORIAL
youtube.com/studioStandsSrl

STUDIO STANDS.it
soluzioni espositive & stampa digitale

5. Applicare la stampa alla struttura inserendo il profilo in silicone nell'apposita sagomatura della struttura

6. Per accendere Textile Frame Lux è sufficiente connettere l'espositore a una normale presa della corrente 220V.

NOTA - In questo foglio istruzioni viene presentato l'assemblaggio di una semplice cornice.
Il prodotto consente configurazioni differenti; il procedimento di montaggio resta il medesimo.

TEXTILE FRAME - LUX
ISTRUZIONI DI MONTAGGIO

STUDIO STANDS.it
soluzioni espositive & stampa digitale

INFO FILE

FORMATI:
.eps .pdf .jpg .tiff

PROFILO COLORE:
CMYK

IMMAGINI:
incluse all'interno del file ad almeno 100dpi di risoluzione in scala 1:1 o 1000dpi per esecutivi in scala 1:10

FONT/CARATTERI:
convertiti in tracciati

TRACCIATO FUSTELLA:
Mantenere SOLO il tracciato più esterno - tutti gli altri tracciati vanno rimossi

CROCINI DI TAGLIO/REGISTRO/BARRE COLORE/INFO FILE:
NON inserire all'interno del file

ABBONDANZA

TAGLIO

MARGINE SICUREZZA
(Non posizionare contenuti importanti oltre questo margine)

STUDIO STANDS.it
soluzioni espositive & stampa digitale

TEMPLATE IN SCALA 1:1
versione da parete / autoportante 600x1800mm
vedere pag.2 per le info file

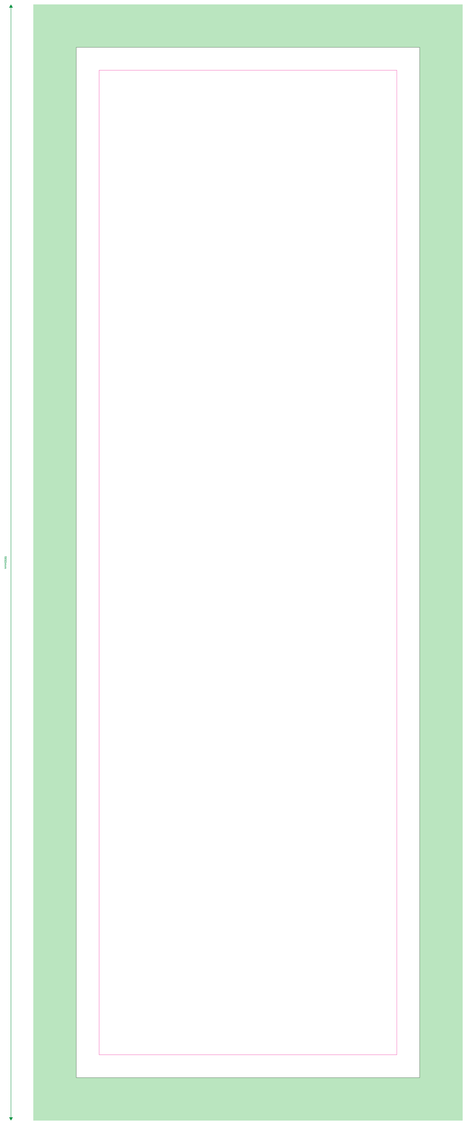

TEMPLATE IN SCALA 1:1
versione da parete / autoportante 800x1800mm
vedere pag.2 per le info file

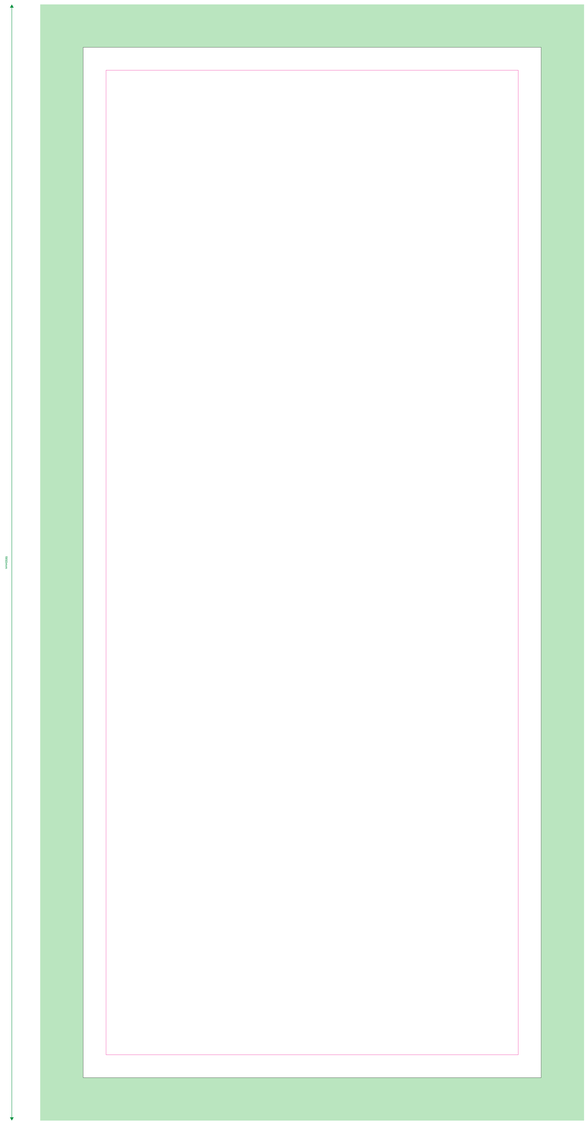

TEMPLATE IN SCALA 1:1
versione da parete / autoportante 100x2000mm
vedere pag.2 per le info file

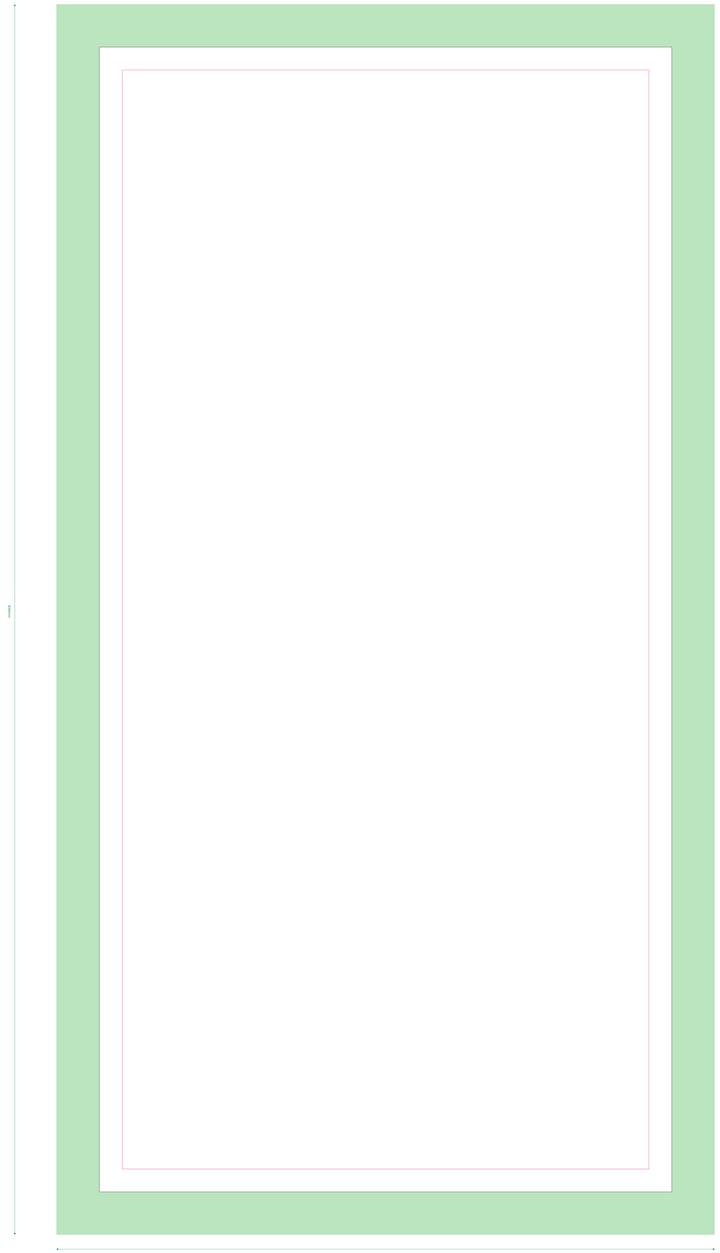

TEMPLATE
versione da parete /autoportante formato personalizzato
vedere pag.2 per le info file

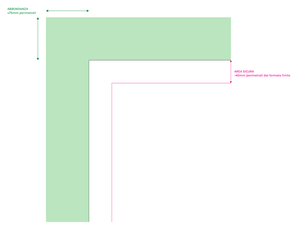

STUDIO STANDS.it
soluzioni espositive & stampa digitale